СХЕМА ЭЛЕКТРИЧЕСКАЯ СТРУКТУРНАЯ

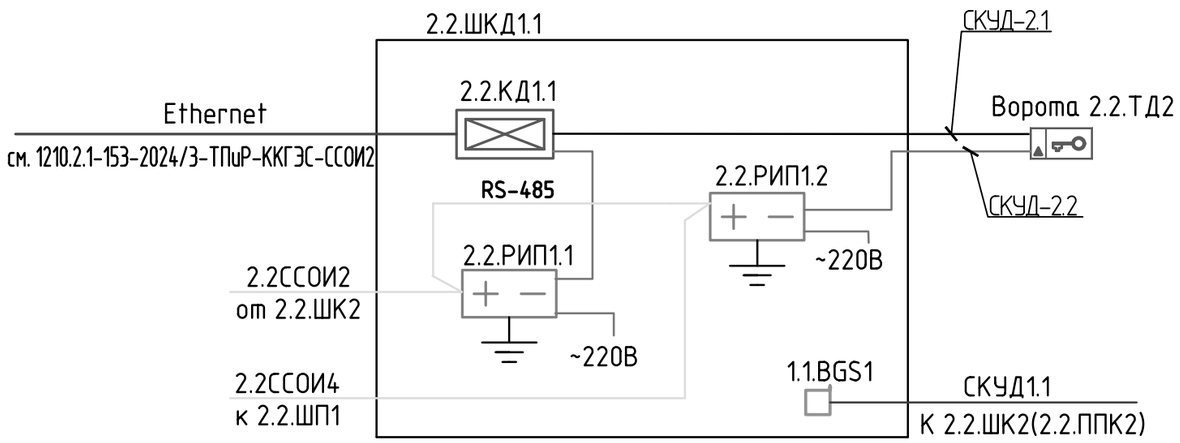

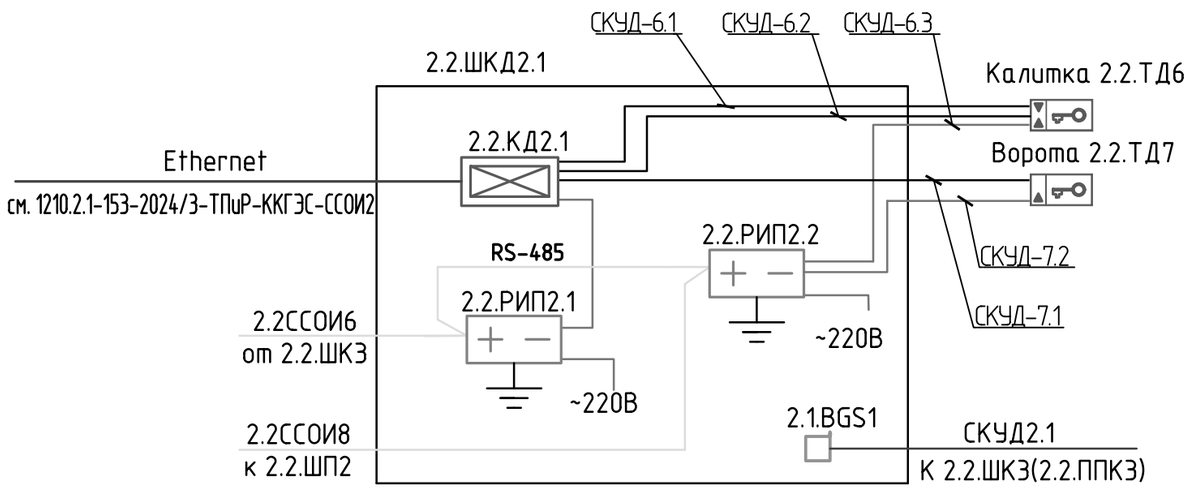

ПЕРЕЧЕНЬ ЭЛЕМЕНТОВ

Позиция	Наименование	Кол, шт.	Примечание
2.2.ШКД1.1 2.2.ШКД2.1	Термошкаф 600х1200х300 мм , IP66, "ТШ-5", Тахион	2	
2.2.РИП1.1 2.2.РИП2.1	Источник электропит. резервированный РИП-12 исп.51	2	
	Болид, РИП-12-3/17П1-Р-RS		
2.2.РИП1.2 2.2.РИП2.2	Источник электропит. резервированный РИП-24 исп.51	2	
	Болид, (РИП-24-2/7П1-Р-RS)		
2.2.КД1.1 2.2.КД2.1	Контроллер доступа, Sigur, E510	2	
1.1.BGS1 2.1.BGS1	Извещатель охранный концевой	2	Поставляется в комплекте шкафа
2.2.ТД6	Точка доступа в комплекте:	1	
	Бесконтактный считыватель, Sigur, MR100 Multi	2	
	Извешатель охранный магнитоконтактный ИО 102-26 исп.104	1	
	Доводчик пневматический наружной установки усиленный	1	
	Электромеханическое запирающее устройство для	1	
	калиток, СОГО НИКИРЭТ, Рубеж-М		
2.2.ТД2 2.2.ТД7	Точка доступа в комплекте:	2	
	Бесконтактный считыватель, Sigur, MR100 Multi	1	
	Электромеханическое запирающее устройство для	1	
	ворот, СОГО НИКИРЭТ, Гоби-ЭМЗУ		

Взам.инв.№

Подпись и дата

Инв. № док.

Схема электрическая структурная

Формат А3 (альбом)

СХЕМА ЭЛЕКТРИЧЕСКАЯ СОЕДИНЕНИЯ ШКАФА 2.2ШКД1.1

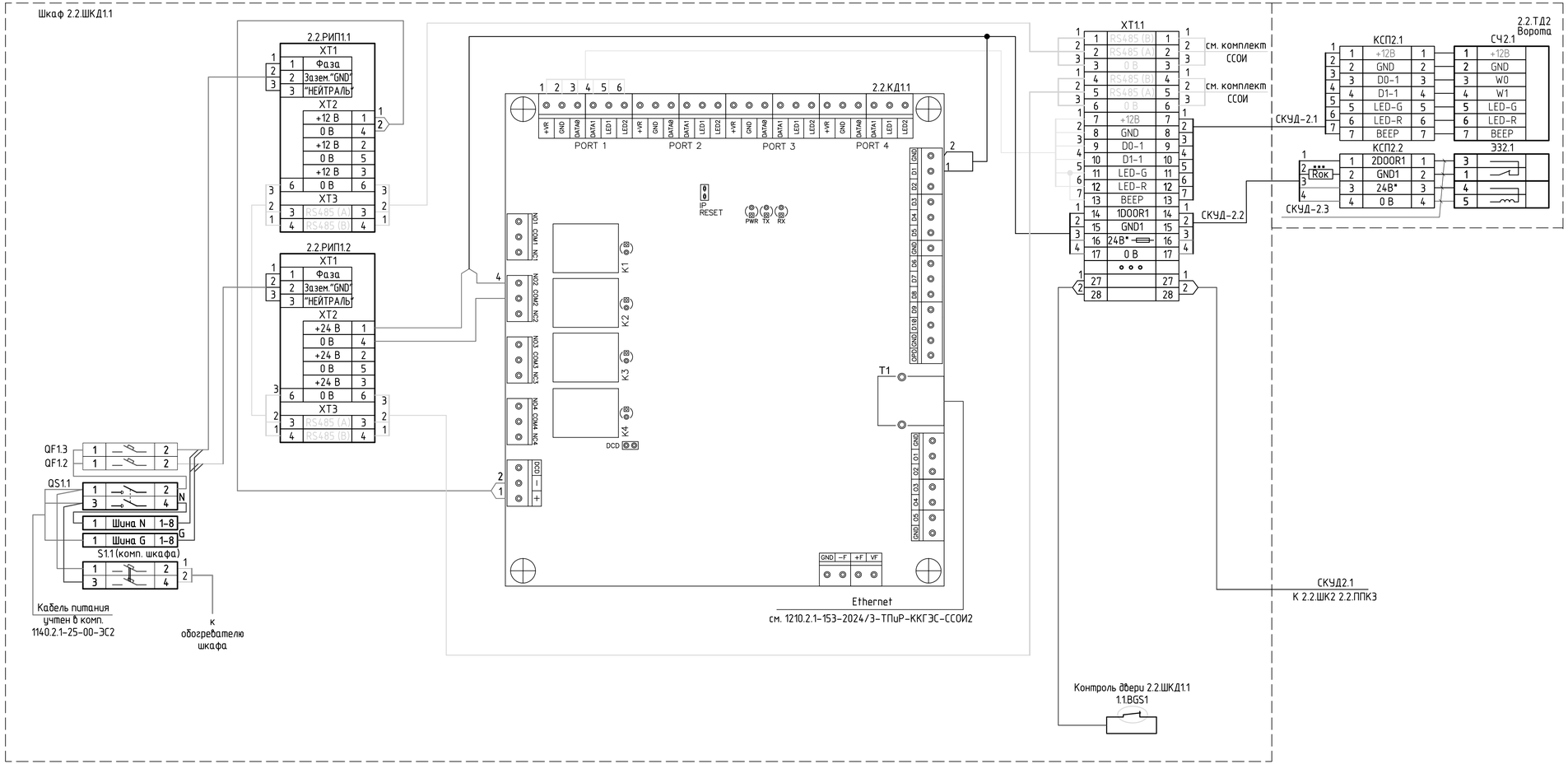

ПЕРЕЧЕНЬ ЭЛЕМЕНТОВ

Позиция	Наименование	Кол. шт.	Примечание
2.2.ШКД1.1	Термошкаф 600х1200х300 мм , IP66, "ТШ-5", Тахион	1	
2.2.РИП1.1	Источник электропит. резервированный РИП-12 исп.51	1	
	Болид, РИП-12-3/17П1-Р-RS		
2.2.РИП1.2	Источник электропит. резервированный РИП-24 исп.51	1	
	Болид, РИП-24-2/7П1-Р-RS		
2.2.КД1.1	Контроллер доступа, Sigur, E510	1	
СЧ2.1	Бесконтактный считыватель, Sigur, MR100 Multi	1	
Э32.1	Электромеханическое запирающее устройство для	1	
	ворот, СОГО НИКИРЭТ, Гоби-ЭМЗУ		
КСП2.1, КСП2.2	Коробка соединительная клеммная IP65,"ТСРК", КЗНС 08	2	
XT1.1	Клеммные ряды	1	
QF1.2, QF1.3	Автоматический выключатель 1П, С2, 10кА	2	
QS1.1	Выключатель-разъединитель 2П, С20	1	

УСЛОВНЫЕ ОБОЗНАЧЕНИЯ

Обозначение точек доступа

а.b.T.Дm.n
- последовательный номер (для точек доступа на территории не указывается)
- номер точки доступа, по территории объекта (используется для нумерации оборудования)
- номер объекта на территории (для стационного узла не указывается)
- номер объекта каскада

Обозначение оборудования

Счт.п.
- последовательный номер (для точек доступа на территории не указывается)
- по номеру точки доступа

а.b.КДх.у
- последовательный номер прибора
- номер по порядку (в соответствии с номером шкафа или объекта)
- номер объекта на территории (для стационного узла не указывается)
- номер объекта каскада

24В* коммутируемое напряжение
*** Rок-8,2 кОм±5%, 0,25 Вт

1 Кабели RS-485 и Etgernet учтены в комплекте 1210.2.1-153-2024/3-ТПиР-ККГЭС-ССОИ2.

2 Магнито-контактный извещатель 1.1.BGS1 поставляется в комплекте шкафа.

3 Внутришкафной монтаж выполнен проводом ПуГВ 1х1 с длинами не более 1 метра и не внесен в кабельный журнал.

Схема электрическая соединения
шкафа 2.2.ШКД1.1

Взам.инв.№ | Подпись и дата | Инв.№ док.

Формат А3х3

СХЕМА ЭЛЕКТРИЧЕСКАЯ СОЕДИНЕНИЯ ШКАФА 2.2ШКД2.1

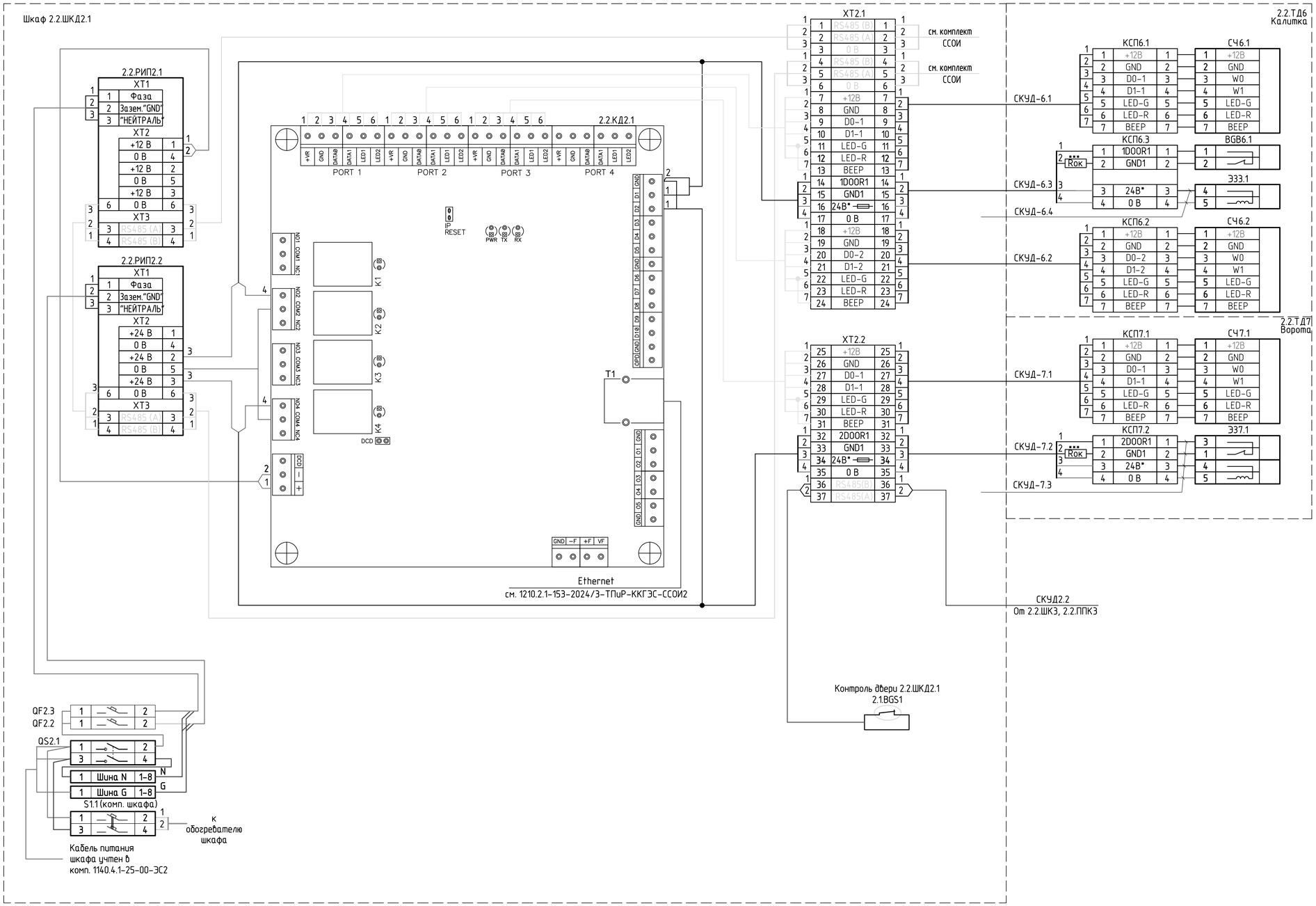

ПЕРЕЧЕНЬ ЭЛЕМЕНТОВ

Позиция	Наименование	Кол. шт.	Примечание
2.2.ШКД2.1	Термошкаф 600х1200х300 мм , IP66, "ТШ-5", Тахион	1	
2.2.РИП2.1	Источник электропит. резервированный РИП-12 исп.51	1	
	Болид, РИП-12-3/17П1-Р-RS		
2.2.РИП2.2	Источник электропит. резервированный РИП-24 исп.51	1	
	Болид, (РИП-24-2/7П1-Р-RS)		
2.2.КД2.1	Контроллер доступа, Sigur, E510	1	
СЧ6.1,СЧ6.2 СЧ7.1	Бесконтактный считыватель, Sigur, MR100 Multi	3	
BGB6.1	Извещатель охранный магнитоконтактный ИО 102-26 исп.104	1	
Э36.1	Электромеханическое запирающее устройство,	1	
	СОГО НИКИРЭТ, Рубеж-М		
Э37.1	Электромеханическое запирающее устройство для	1	
	ворот, СОГО НИКИРЭТ, Гоби-ЭМЗУ		
КСП6.1-КСП7.2	Коробка соединительная клеммная IP65,"ТСРК", КЗНС 08	5	
QF2.2 QF2.3	Автоматический вылючатель 1П, С2, 10кА	2	
QS2.1	Вылючатель-разъединитель 2П, С20	1	
XT2.1 XT2.2	Клеммные ряды	2	

УСЛОВНЫЕ ОБОЗНАЧЕНИЯ

Обозначение станционного оборудования

a.b.ШКДx
- номер по порядку (используется для нумерации приборов)
- номер объекта на территории (для станционного узла не указывается)
- номер объекта каскада

Обозначение оборудования

a.b.КДx.y
- последовательный номер прибора номер по порядку (в соответствии с номером шкафа или объекта)
- номер объекта на территории (для станционного узла не указывается)
- номер объекта каскада

Обозначение точек доступа

a.b.ТДm.n
- последовательный номер (для точек доступа на территории не указывается)
- номер точки доступа, по территории объекта (используется для нумерации оборудования)
- номер объекта на территории (для станционного узла не указывается)
- номер объекта каскада

Обозначение оборудования

Счт.n.
- последовательный номер (для точек доступа на территории не указывается)
- по номеру точки доступа

24В* коммутируемое напряжение
*** Rок-8,2 кОм±5%, 0,25 Вт

1. Кабели RS-485 и Etgernet учтены в комплекте 1210.2.1-153-2024/3-ТПиР-ККГЭС-ССОИ2.
2. Магнито-контатный извещатель 2.1BGS1 поставляется в комплекте шкафа.
3. Внутришкафной монтаж выполнен проводом ПуГВ 1х1 с длинами не более 1 метра и не внесены в кабельный журнал.

Схема электрическая соединения шкафа 2.2.ШКД2.1

Взам.инв.№ | Подпись и дата | Инв.№ док.

Формат А1 (альбом)

КОМПОНОВКА ШКАФОВ 2.2.ШКД1.1, 2.2.ШКД2.1 С ОБОРУДОВАНИЕМ

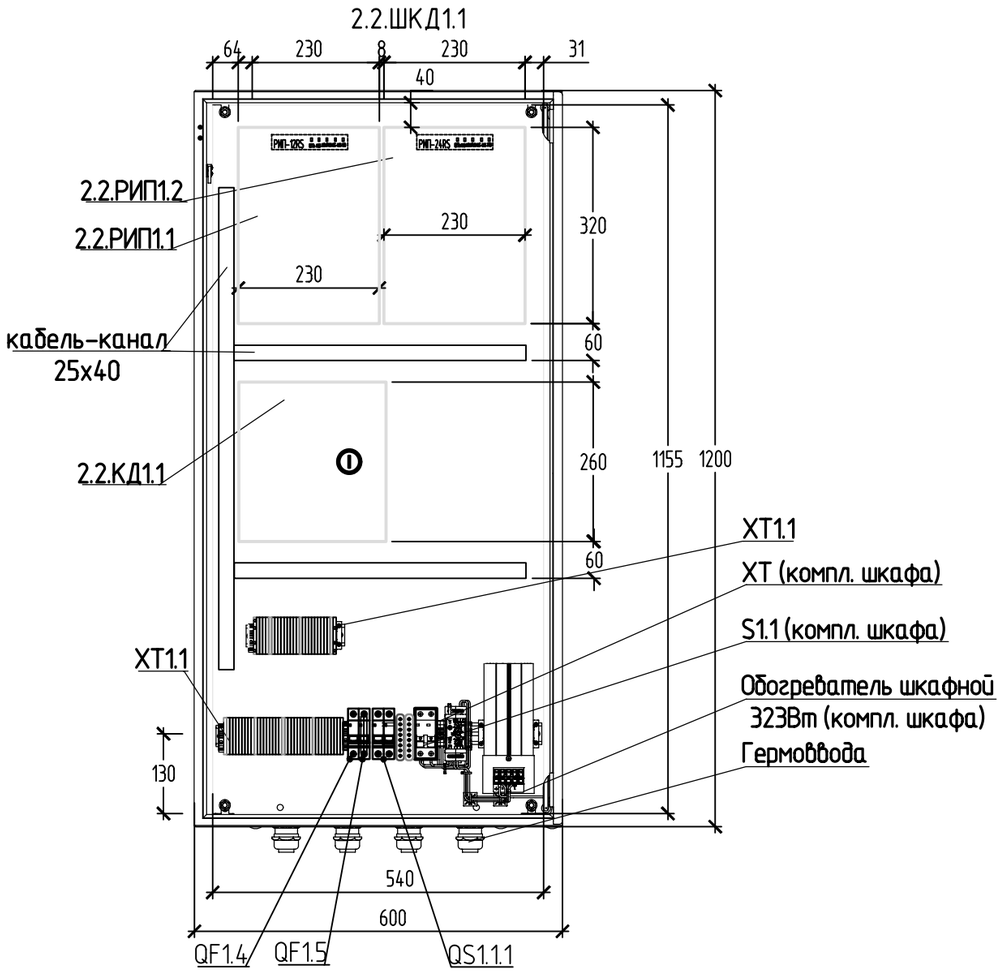

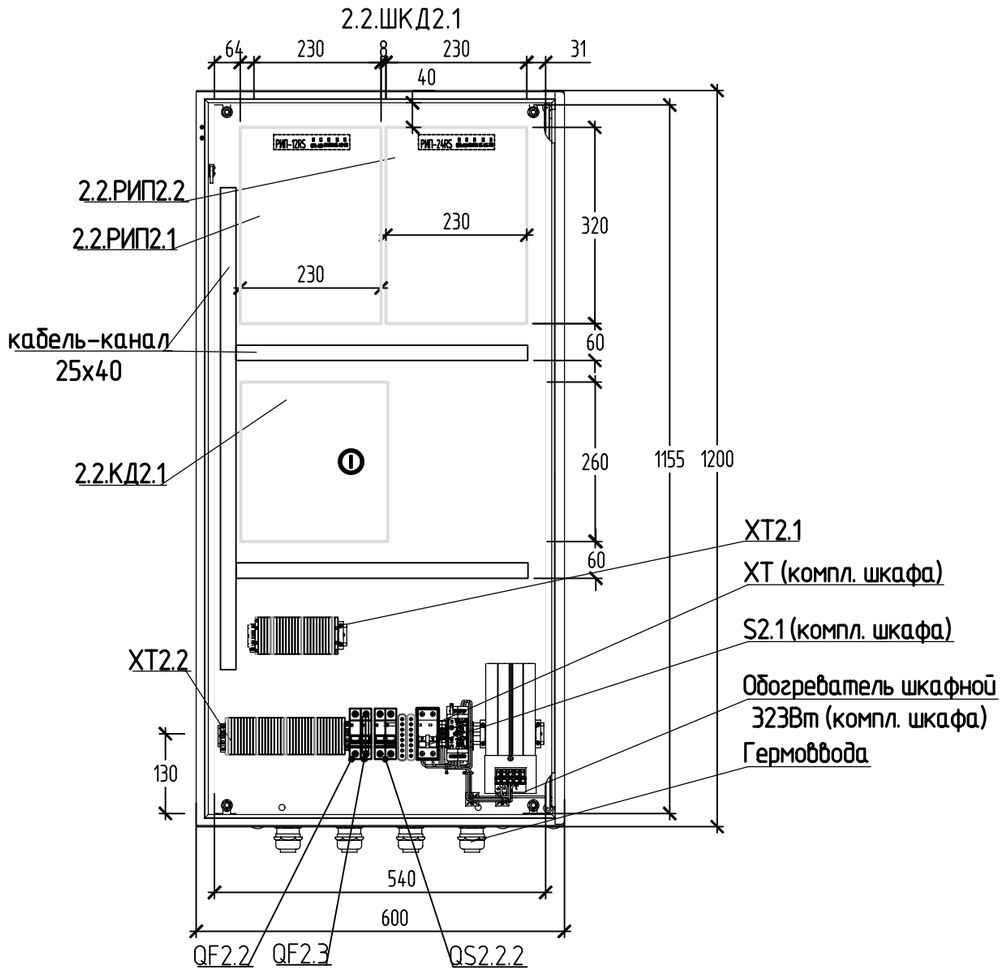

1 Перечень установленного оборудования указан на л. 2 Схема электрическая соединения

Компоновка шкафов 2.2ШКД1.1,
2.2ШКД2.1 с оборудованием

Взам.инв.№

Подпись и дата

Инв. № док.

УСТАНОВКА ОБОРУДОВАНИЯ НА КАЛИТКЕ

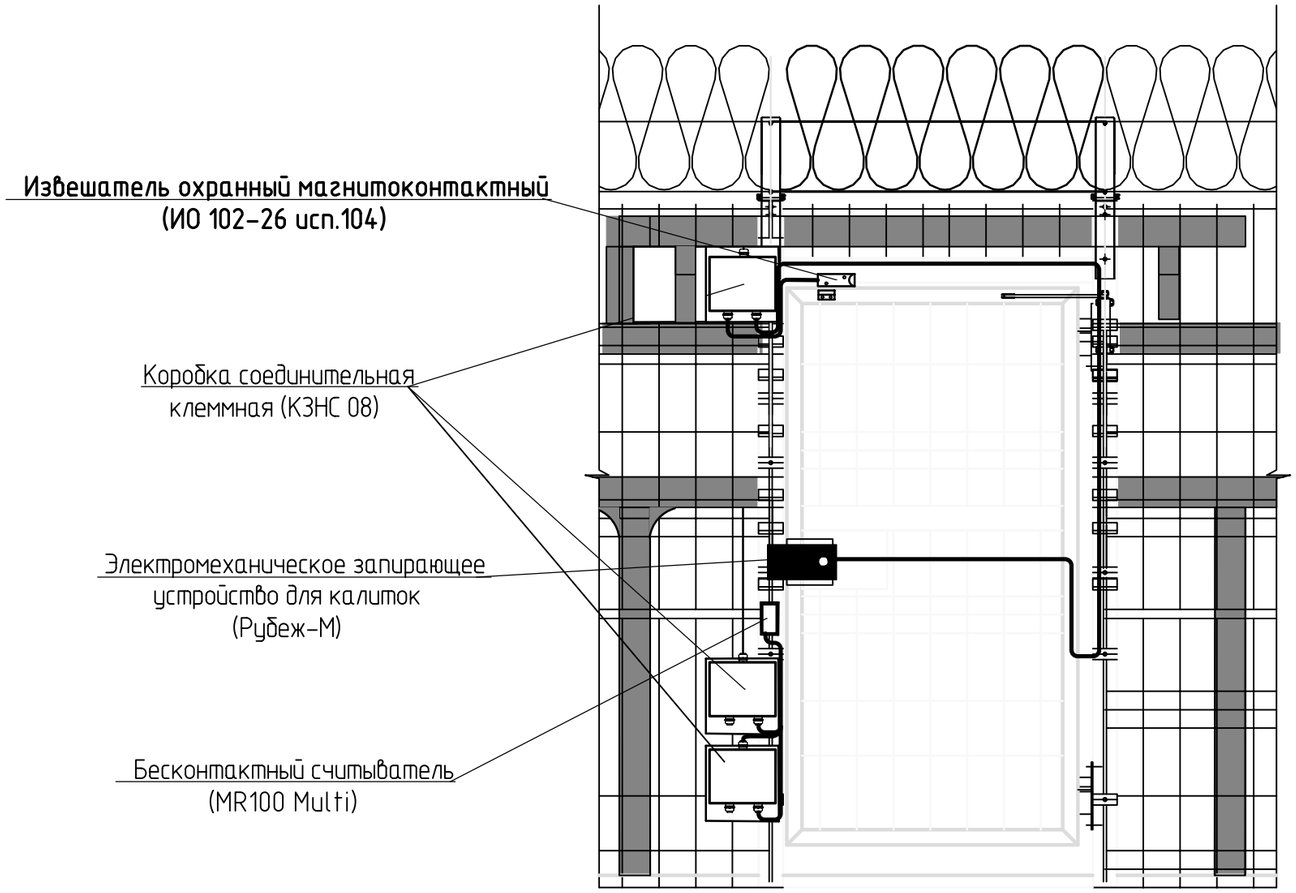

Установка оборудования
на калитке

Взам.инв.№

Подпись и дата

Инв. № док.

УСТАНОВКА ОБОРУДОВАНИЯ НА ВОРОТАХ

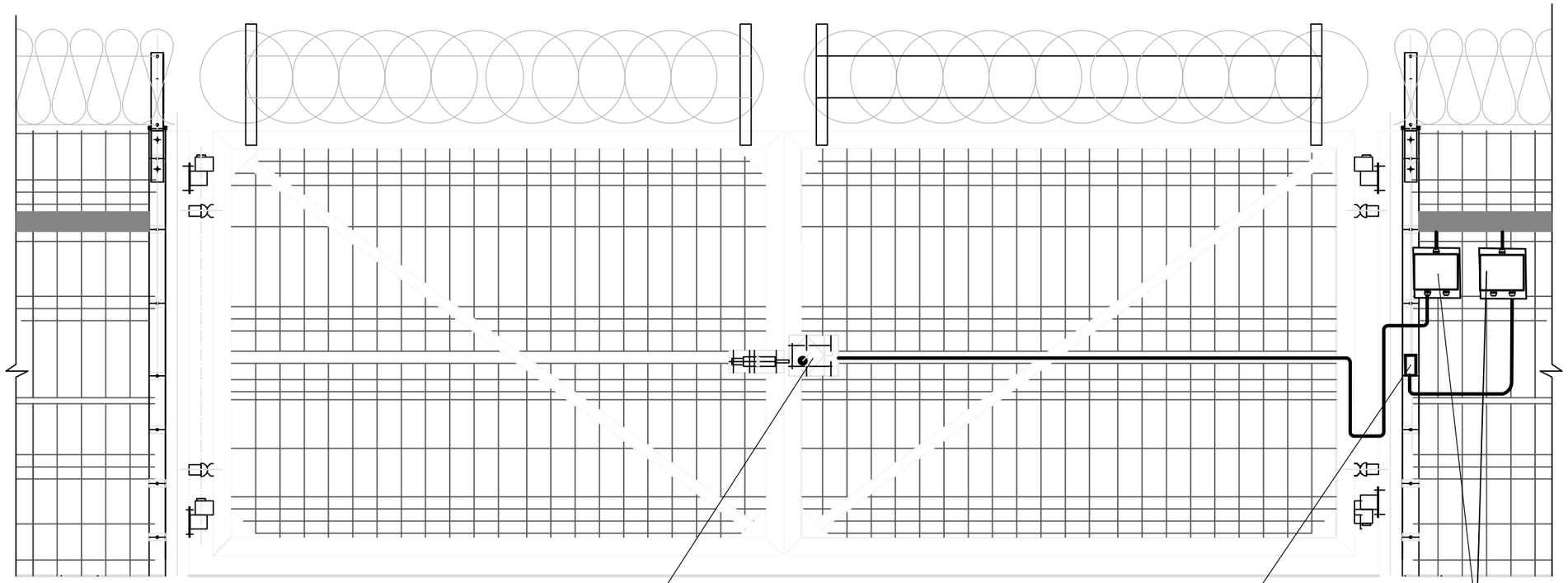

Взам.инв.№	
Подпись и дата	
Инв. № док.	

Установка оборудования на воротах

УСТАНОВКА ШКАФОВ НА ОПОРЕ

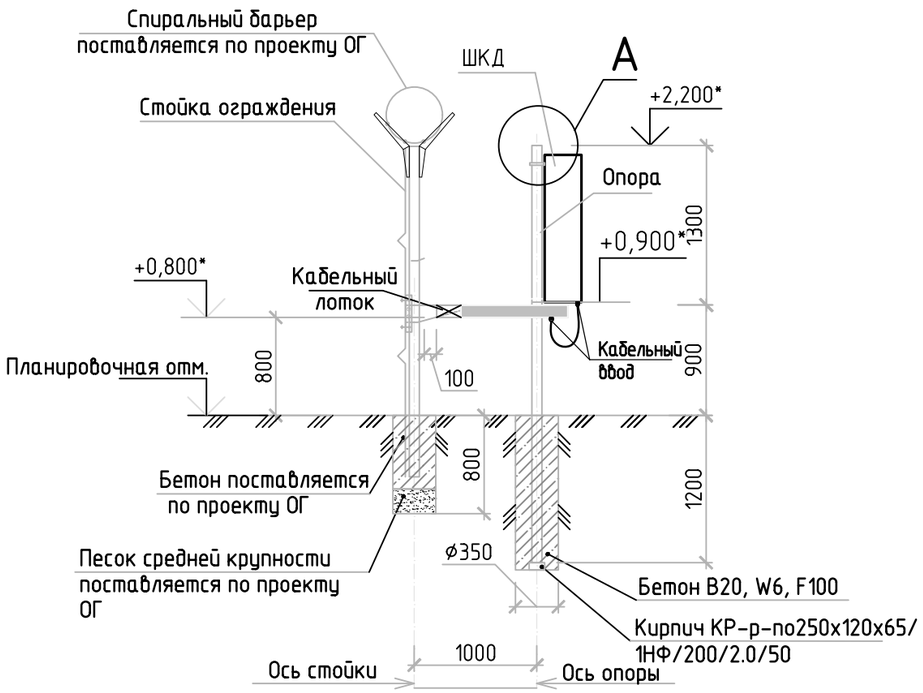

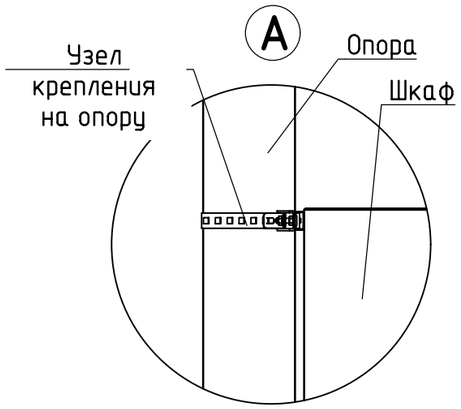

СПЕЦИФИКАЦИЯ ЭЛЕМЕНТОВ УЗОВ УСТАНОВКИ СТОЕК ШКАФОВ (РАСХОД ДАН НА УСТАНОВКУ ОДНОЙ СТОЙКИ)

Поз.	Обозначение	Наименование	Кол-во	Масса ед кг.	Примечание
		Сборочные единицы			
1		Профиль 80х3,0 ГОСТ 30245-2003 / В-Ст3пс5 ГОСТ 10705-80 L=3400 с полимерным покрытием	1	24,04	
2	"ПЛАСТ 2000"	Заглушка 80х80 ВЧ ПИРАМИДА	1		для поз. 1
3	ДКС	Ответвитель Т-образный DPT, 36163HDZ	1		
4	ДКС	Металлический лоток перфорирован- ный (100х200х3000 мм) 35343HDZ	1		
5	ДКС	Заглушка сборная ТС, 30267HDZ	1		
6	ДКС	Крышка ответвителя Т-образного DPT, 38044HDZ	1		
7	ДКС	Крышка с заземлением на лоток осн.200 L3000, 35524HDZ	1		
8	ДКС	П-образный профиль, L300, толщ.1,5 мм, BPL2903ZL	1		
		Детали			
9	ДКС	Винт с крестообразным шлицем М6х10,горячецинкованный; CM010610HDZ	36		
10	ДКС	Гайка с насечкой, препятствующей отвинчиванию М6, горячеоцинкованная; CM100600HDZ	36		
11	ДКС	Винт для обеспечения электроконтакта крышек М5х8, CM30508HDZ	4		
12	ДКС	Соединительная накладка CGC для крышек лотка, 37394HDZ	4		
13	ДКС	Соединительная накладка CGB для основания лотка, 37354HDZ	4		
14	ДКС	Соединительная пластина GTO, 37305HDZ	6		
		Материалы			
15	ГОСТ 26633-2015	Бетон конструкционный В20, W10, F100	0,12		$м^3$
16	ГОСТ 530-2012	Кирпич КР-р-по250х120х65/1НФ/200/2.0/50	0,002		$м^3$

1 Данный лист смотреть совместно с листом 9.

2 Размер с "*" уточнить по месту монтажа.

3 Опоры шкафов поз. 1 применяются с готовым полимерным покрытием.

Взам.инв.№

Подпись и дата

Инв. № док.

Установка шкафов на опоре.
Разрез 1-1, 2-2. Вид Б

ПЛАН РАСПОЛОЖЕНИЯ ОБОРУДОВАНИЯ И ПРОКЛАДКИ КАБЕЛЬНЫХ ТРАСС (1:500)

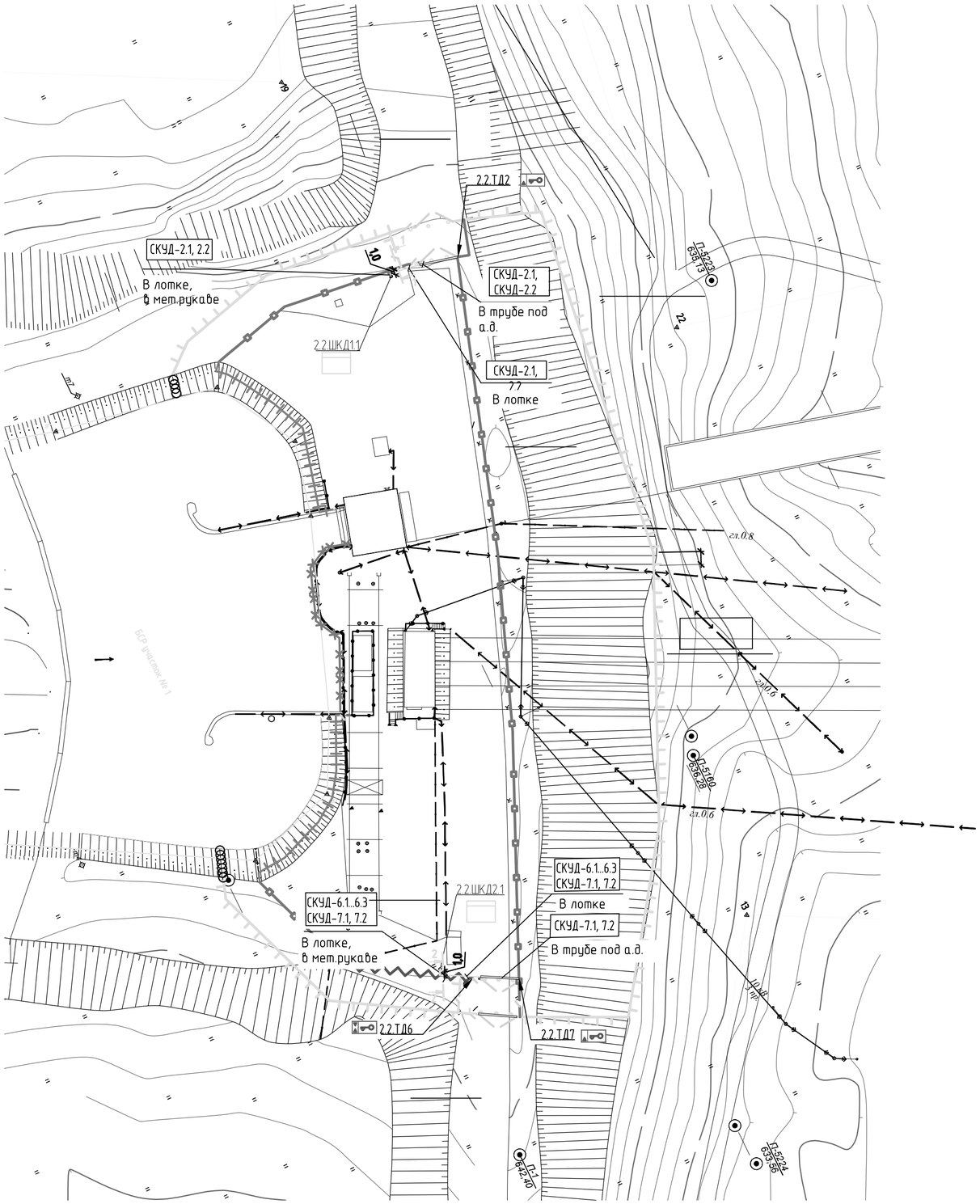

УСЛОВНЫЕ ОБОЗНАЧЕНИЯ

- проектируемое основное ограждение с противоподкопом
- В1 – проектируемые распашные ворота
- К1 – проектируемая калитка
- проектируемое основное ограждение в противотаранном исполнении
- проектируемое предупредительное ограждение
- проектируемое ограждение тип "Егоза"
- проектируемое ограждение тип "Егоза"
- проектируемое основное ограждение
- 2.2ТД – точка доступа с двумя считывателями
- 2.2ТД – точка доступа с одним считывателем
- ШК – термошкаф настенный
- кабель прокладываемый в трубе

План расстановки оборудования и прокладки кабельных трасс

Взам.инв.№ | Подпись и дата | Инв. № док.

Формат А2 (альбом)

Обозначение кабеля, провода	Трасса		Участок трассы кабеля, провода	Кабель, провод					
				По проекту				Проложен	
	Начало	Конец		Марка	Количество кабелей, число и сечение жил,	Длина, м*	Марка	Количество кабелей, число и сечение жил, напряжение	Длина, м
СКУД-2.1	Шкаф 2.2.ШКД1.1, ХТ1.1	Ворота 2.2.ТД2, КСП2.1 (СЧ2.1)	в лотке	КВЭБбШвнг(А)-LS	10х0,75	11			
			в металлорукаве	КВЭБбШвнг(А)-LS	10х0,75	4			
			в трубе под дорогой	КВЭБбШвнг(А)-LS	10х0,75	8			
СКУД-2.2	Шкаф 2.2.ШКД1.1, ХТ1.1	Ворота 2.2.ТД2, КСП2.2 (BGB2.1, Э32.1)	в лотке	ВБбШв	4х1,5	11			
			в металлорукаве	ВБбШв	4х1,5	4			
			в трубе под дорогой	ВБбШв	4х1,5	8			
2.1.1	Ворота 2.ТД2, КСП2.1	Ворота 2.ТД2, СЧ2.1	в металлорукаве	F/UTP Cat 5e PE	4х2х0,52	4			
2.3.1	Ворота 2.ТД2, КСП2.3	Ворота 2.ТД2, BGB2.1	в металлорукаве	КСПВ	2х0,8	6			
СКУД-2.3	Ворота 2.2.ТД2, КСП2.2, Э31.1	Ворота 2.2.ТД2, Э32.1	в металлорукаве	ПВСнг-LS	2х1 мм²	6			
СКУД-6.1	Шкаф 2.2.ШКД2.1, ХТ2.1	Калитка 2.2.ТД6, КСП6.1 (СЧ6.1)	в лотке	КВЭБбШвнг(А)-LS	10х0,75	10			
			в металлорукаве	КВЭБбШвнг(А)-LS	10х0,75	4			
СКУД-6.2	Шкаф 2.2.ШКД2.1, ХТ2.1	Калитка 2.2.ТД6, КСП6.2 (СЧ6.1)	в лотке	КВЭБбШвнг(А)-LS	10х0,75	10			
			в металлорукаве	КВЭБбШвнг(А)-LS	10х0,75	4			
СКУД-6.3	Шкаф 2.2.ШКД2.1, ХТ2.1	Калитка 2.2.ТД6, КСП6.3 (BGB6.1)	в лотке	ВБбШв	4х1,5	11			
			в металлорукаве	ВБбШв	4х1,5	4			
6.1.1	Калитка 2.2.ТД6, КСП6.1	Калитка 2.2.ТД6, СЧ6.1	в металлорукаве	F/UTP Cat 5e PE	4х2х0,52	3			
6.2.1	Калитка 2.2.ТД6, КСП6.2	Калитка 2.2.ТД6, СЧ6.2	в металлорукаве	F/UTP Cat 5e PE	4х2х0,52	3			
6.3.1	Калитка 2.2.ТД6, КСП6.3	Калитка 2.2.ТД6, BGB6.1	в металлорукаве	КСПВ	2х0,8	3			
СКУД-6.4	Калитка 2.2.ТД6, КСП6.3	Калитка 2.2.ТД6, Э36.1	в металлорукаве	ПВСнг-LS	2х1 мм²	3			

1 Длину кабельных трасс и маршрут прокладки уточнить при монтаже, нарезку кабеля производить после контрольного замера трасс.

2 Кабели, входящие в состав поставки оборудования, предназначенные для коммутации оборудования внутри шкафов, а также кабели длинной менее 1,0 м в кабельном журнале не представлены.

Взам.инв.№

Подпись и дата

Инв. № док.

Формат А3 (альбом)

Обозначение кабеля, провода	Трасса		Участок трассы кабеля, провода	Кабель, провод					
				По проекту			Проложен		
	Начало	Конец		Марка	Количество кабелей, число и сечение жил,	Длина, м*	Марка	Количество кабелей, число и сечение жил, напряжение	Длина, м
СКУД-7.1	Шкаф 2.2.ШКД2.1, ХТ2.1	Ворота 2.2.ТД7, КСП7.1 (СЧ7.1)	в лотке	КВЭбШвнг(А)-LS	10х0,75	11			
			в металлорукаве	КВЭбШвнг(А)-LS	10х0,75	4			
			в трубе под дорогой	КВЭбШвнг(А)-LS	10х0,75	8			
СКУД-7.2	Шкаф 2.2.ШКД2.1, ХТ2.1	Ворота 2.2.ТД7, КСП7.2 (BGB7.1)	в лотке	ВБбШв	4х1,5	11			
			в металлорукаве	ВБбШв	4х1,5	4			
			в трубе под дорогой	ВБбШв	4х1,5	8			
7.1.1	Ворота 2.2.ТД7, КСП7.1	Ворота 2.2.ТД7, СЧ7.1	в металлорукаве	F/UTP Cat 5e PE	4х2х0,52	4			
7.2.1	Ворота 2.2.ТД7, КСП7.3	Ворота 2.2.ТД7, BGB7.1	в металлорукаве	КСПВ	2х0,8	6			
СКУД-7.3	Ворота 2.2.ТД7, КСП7.2	Ворота 2.2.ТД7, Э37.1	в металлорукаве	ПВСнг-LS	2х1 мм²	6			

Взам.инв.№

Подпись и дата

Инв. № док.

Поз.	Наименование и техническая характеристика	Тип, марка, обозначение документа, опросного листа	Код продукции	Поставщик	Ед. изме-ре-ния	Кол.	Масса 1 ед., кг	Приме-чание
	Оборудование							
2.2.КД1.1-2.2.КД2.1	1 Контроллер доступа	E510		Sigur, Россия	шт.	2		Б – 2 шт.
2.2.РИП1.1-2.2.РИП2.1	2 Источник электропит. резервированный РИП-24 исп.51 Болид,	РИП-24-2/7П1-Р-RS		То же	компл.	2		Б – 2 шт.
2.2.РИП1.2 2.2.РИП2.2	3 Источник электропит. резервированный РИП-12 исп.51 Болид,	РИП-12-3/17П1-Р-RS		То же	компл.	2		Б – 2 шт.
2.2.ТД6	4 Точка доступа в комплекте:				компл.	1		Б – 1 шт.
	4.1 Доводчик пневматический наружной установки усиленный	РДП-4		ООО "Рандисс"	шт.	1		
	4.2 Извещатель охранный магнитоконтактный	ИО 102-26 исп.104		Магнито-Контакт	шт.	1		
	4.3 Электромеханическое запирающее устройство для калиток	Рубеж-М		СОГО НИКИРЭТ	шт.	1		
	4.4 Бесконтактный считыватель	MR100 Multi		Sigur	шт.	2		
2.2.ТД2 2.2.ТД7	5 Точка доступа в комплекте:				компл.	2		Б – 2 шт.
	5.1 Электромеханическое запирающее устройство для ворот	Гоби-ЭМЗУ		СОГО НИКИРЭТ	шт.	1		
	5.2 Бесконтактный считыватель	MR100 Multi		Sigur	шт.	1		

Примечание:

В графе "Примечание" выпонена разбивка оборудования, кабельной продукции, изделий и материалов по зонам производства работ, в следующей классификации:

А – Производство работ осуществляется в помещениях эксплуатируемого объекта капитального строительства, эксплуатация которого не прекращена, без остановки рабочего процесса, при этом: в зоне производства работ имеется мебель и иные загромождающие помещения предметы;

Б – Производство работ осуществляется на территории действующего предприятия с наличием в зоне производства работ – стесненных условий для складирования материалов; – действующего технологического оборудования;

В – Производство работ осуществляется в охранной зоне действующей воздушной линии электропередачи.

Поз.	Наименование и техническая характеристика	Тип, марка, обозначение документа, опросного листа	Код продукции	Поставщик	Ед. изме-ре-ния	Кол.	Масса 1 ед., кг	Приме-чание
	Провода и кабели							
	1 Кабель контрольный, бронированный, экранированный с	КВЭБбШвнг(А)-LS		АО "Электрокабель"	м	74		Б - 74 м
	изоляцией и оболочкой из поливинилхлоридного пластиката	ГОСТ 26411-85						
	пониженной пожарной опасности, медный, с экраном из							
	алюминиевой фольги, броня из двух стальных оцинкованных							
	лент, с сечением: 10х0,75 мм^2							
	2 Кабель силовой бронированный лентами	ВБбШв		Завод Энергокабель	м	61		Б - 61 м
	из ПВХ- пластиката, наружной оболочкой из ПВХ- пластиката,	ТУ 16.99-036-2007						
	с сечением:							
	- 4х1,5 мм^2							
	3 Кабель симметричный (витая пара), одиночной прокладки, cat							
	5e, 4х2х0.52, экранированный для внешней прокладки, оболочка	F/UTP Cat 5e PE		"Спецкабель"	м	14		Б - 14 м
	PE, цвет черный, внешний диаметр 8,1 мм, -60...+80°С							
	с сечением: 4х2х0,52							
	4 Провод со скрученными жилами, с ПВХ изоляцией, в ПВХ оболочке			Саранскккабель				
	с сечением:	ПВСнг-LS		Россия				
	- 2х1 мм^2				м	15		Б - 15 м
	5 Кабель с однопроволочными 2 жилами	КСПВ		"Паритет"	м	15		Б - 15 м
	с сечением: 2х0,8 мм^2	ТУ 3581-001-39793330-2000						

Взам.инв.№

Подпись и дата

Инв. № док.

Формат А3 (альбом)

Поз.	Наименование и техническая характеристика	Тип, марка, обозначение документа, опросного листа	Код продукции	Поставщик	Ед. изме-ре-ния	Кол.	Масса 1 ед., кг	Приме-чание
	6 Провод медный в ПВХ оболочке гибкий с изоляцией	ПуГВ 1х6,0 мм²		АО "Электрокабель"	м	9		Б – 9 м
	комбинированного цвета (жел/зелен.)	ТУ 16-705.501-2010		Россия				
	7 Провод медный в ПВХ оболочке гибкий с изоляцией	ПуГВ 1х2.5 мм²		То же	м	9		Б – 9 м
	комбинированного цвета (черн.)	ТУ 16-705.501-2010						
	8 Провод медный в ПВХ оболочке гибкий с изоляцией	ПуГВ 1х2.5 мм²		То же	м	9		Б – 9 м
	комбинированного цвета (син.)	ТУ 16-705.501-2010						
	9 Провод медный в ПВХ оболочке гибкий с изоляцией	ПуГВ 1х2.5 мм²		То же	м	9		Б – 9 м
	комбинированного цвета (жел/зелен.)	ТУ 16-705.501-2010						
	10 Провод медный в ПВХ оболочке гибкий с изоляцией	ПуГВ 1х1 мм²		То же	м	40		Б – 40 м
	комбинированного цвета (красный)	ТУ 16-705.501-2010						
	11 Провод медный в ПВХ оболочке гибкий с изоляцией	ПуГВ 1х1 мм²		То же	м	40		Б – 40 м
	комбинированного цвета (черный)	ТУ 16-705.501-2010						
	12 Провод медный в ПВХ оболочке гибкий с изоляцией	ПуГВ 1х1 мм²		То же	м	60		Б – 60 м
	комбинированного цвета (белый)	ТУ 16-705.501-2010						
	13 Провод медный в ПВХ оболочке гибкий с изоляцией	ПуГВ 1х1 мм²		То же	м	9		Б – 9 м
	комбинированного цвета (жел/зелен.)	ТУ 16-705.501-2010						

Взам.инв.№

Подпись и дата

Инв. № док.

Формат А3 (альбом)

Поз.	Наименование и техническая характеристика	Тип, марка, обозначение документа, опросного листа	Код продукции	Поставщик	Ед. изме-ре-ния	Кол.	Масса 1 ед., кг	Приме-чание
	Изделия и материалы							
2.2.ШКД1.1	1 Шкаф участковый СКУД				компл.	2		Б – 2 шт.
2.2.ШКД2.1	1.1 Шкаф монтажный с обогревом 600х1200х300 мм, IP66,	ТШ-5		НПФ «Тахион»	шт.	1		
	-60°С ÷ +50°С							
	1.2. Крепление ТШ на опору			То же	шт.	1		
	1.3 Козырек для термошкафов серии ТШ-5	К-2		То же	шт.	1		
	1.4 Замок для шкафов ТШ			То же	шт.	1		
	1.5 Защитная крышка замка			То же	шт.	1		
	2 DIN-рейка (L=550 мм, 35х7,5мм)			То же	шт.	6		Б – 6 шт.
	3 Металлорукав герметичный в ПВХ изоляции	РЗ-ЦПнг-18		Промрукав, Россия	м	58		Б – 58 м
	4 Крепеж скоба однолапковая	СМО 21-22		То же	шт.	60		Б – 60 шт.
	5 Муфты вводные для металлорукава	ВМ-20		Fortisflex, Россия	шт.	30		Б – 30 шт.
	6 Автоматический выключатель модульный YON max типа MD63N-1PC6	MD63N-1PC6		ДКС, г.Москва	шт.	4		Б – 4 шт.
	7 Автоматический выключатель модульный YON max типа MD63N-2PC16	MD63N-2PC16		ДКС, г.Москва	шт.	2		Б – 2 шт.
	8 Шина изолированная 8х12, 63А на DIN-рейку			Tekfor	шт.	4		Б – 4 шт.

Взам.инв.№

Подпись и дата

Инв. № док.

Формат А3 (альбом)

Поз.	Наименование и техническая характеристика	Тип, марка, обозначение документа, опросного листа	Код продукции	Поставщик	Ед. изме-рения	Кол.	Масса 1 ед., кг	Приме-чание
	9 Аккумулятор 12В 7А·ч	DTM1207		Delta DTM	шт.	4		Б – 4 шт.
	10 Аккумулятор 12В 17А·ч	DTM1217		То же	шт.	2		Б – 2 шт.
	11 Проходная трехконтактная клемма – ST 2,5-TWIN	3031241		"Phoenix Contact"	шт.	56		Б – 56 шт.
	12 Держатель предохранителя ST 4-HESI (5X20)	3036369		То же	шт.	9		Б – 9 шт. (1- резерв)
	13 Трубчатая прозрачная плавкая вставка 5x20, Iн=200 мА	T20L250V		ООО "Диод"	шт.	4		Б – 4 шт. (1- резерв)
		ГОСТ Р МЭК 60127-2-2010						
	14 Концевой стопор – CLIPFIX 35			"Phoenix Contact"	шт.	4		Б – 4 шт. (1- резерв)
	15 Бирка кабельная	У134			шт.	50		Б – 50 шт.
	16 Коробка соединительная клеммная	КЗНС-08		ТСРК	шт.	7		Б – 7 шт.
	17 Резистор 8,2 кОм±5%, 0,25 Вт	С2-33Н-0,25-8,2 кОм ±5%		ОАО "НПО "ЭРКОН"	шт.	11		Б – 11 шт.
	18 Наконечник для обжима многожиль. кабеля на 0,5 мм^2	ET 0.5-6			шт.	36		Б – 36 шт.
	19 Кабельный ввод, латунь, внутр. диам. 15-22мм	M32		ДКС, г.Москва	шт.	4		Б – 4 шт.
		ТУ 3574-010-39793330-2009						
	20 Клеммная колодка "земля" зеленая на 12 выводов		004834	"Legrand"	шт.	2		Б – 2 шт.
	21 Кабельные стяжки из нержавеющей стали 4,6x250мм	СКС (316) 4.6x250		"Fortisflex"	шт.	15		Б – 15 шт.
	22 Клеммная колодка "нейтраль" синяя на 12 выводов		004844	"Legrand"	шт.	2		Б – 2 шт.

Взам.инв.№

Подпись и дата

Инв. № док.

Формат А3 (альбом)

Поз.	Наименование и техническая характеристика	Тип, марка, обозначение документа, опросного листа	Код продукции	Поставщик	Ед. измерения	Кол.	Масса ед., кг	Примечание
	Опоры шкафов (расход дан на установку одной опоры)				шт.	2		Б – 2 шт.
	Изделия и материалы							
1	Труба 80х3,0 с полимерным покрытием	ГОСТ 30245-2012		Россия	п.м	3,4	7,07	
2	Заглушка 80х80 ВЧ ПИРАМИДА			"ПЛАСТ 2000"	шт.	1		для поз. 1
3	Ответвитель Т-образный вертикальный, боковой DPT	36163HDZ		ДКС	шт.	1		
4	Крышка ответвителя Т-образного вертикального DPT	38044HDZ		ДКС	шт.	1		
5	Заглушка сборная ТС	30267HDZ		ДКС	шт.	1		
6	Металлический лоток перфорированный (100х200х3000 мм)	35343HDZ		ДКС	шт.	1		
7	Крышка с заземлением на лоток осн.200 L3000	35524HDZ		ДКС	шт.	1		
8	Винт с крестообразным шлицем М6х10	CM010610HDZ		ДКС	шт.	36		
9	Гайка с насечкой М6	CM100600HDZ		ДКС	шт.	36		
10	Винт для обеспечения электроконта крышек М5х8	CM30508HDZ		ДКС	шт.	4		
11	Соединительная накладка CGC для крышек лотка	37394HDZ		ДКС	шт.	4		
12	Соединительная накладка CGB для основания лотка	37354HDZ		ДКС	шт.	4		
13	Соединительная пластина GTO	37305HDZ		ДКС	шт.	6		
14	П-образный профиль, L300, толщ.1,5 мм, цинк-ламельное покрытие	BPL2903ZL		ДКС	шт.	1		
15	Бетон на сульфатостойком цементе	ГОСТ 26633-2015	В20, W10, F100	Россия	$м^3$	0,12		
16	Кирпич	ГОСТ 530-2012	КР-р-по250х120х65/ 1НФ/200/2.0/50	Россия	шт.	1		

Взам.инв.№

Подпись и дата

Инв. № док.

Формат А3 (альбом)